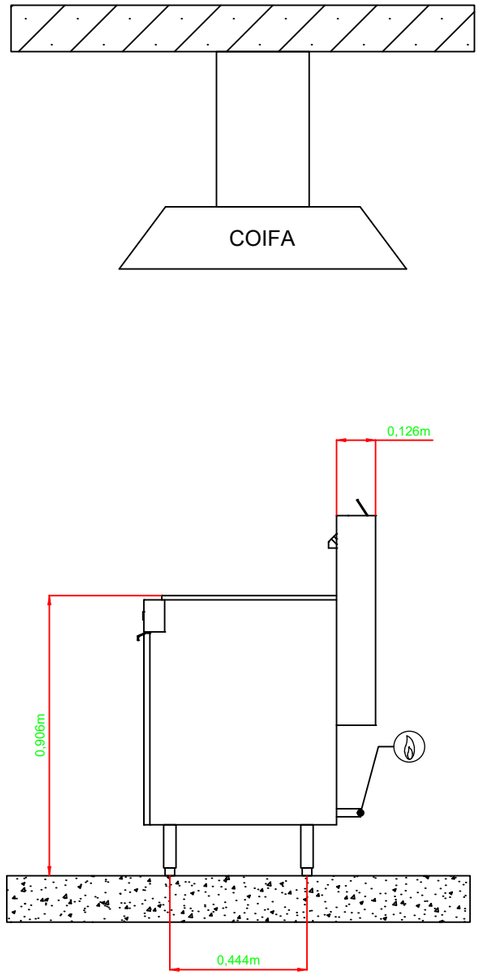

VISTA LATERAL

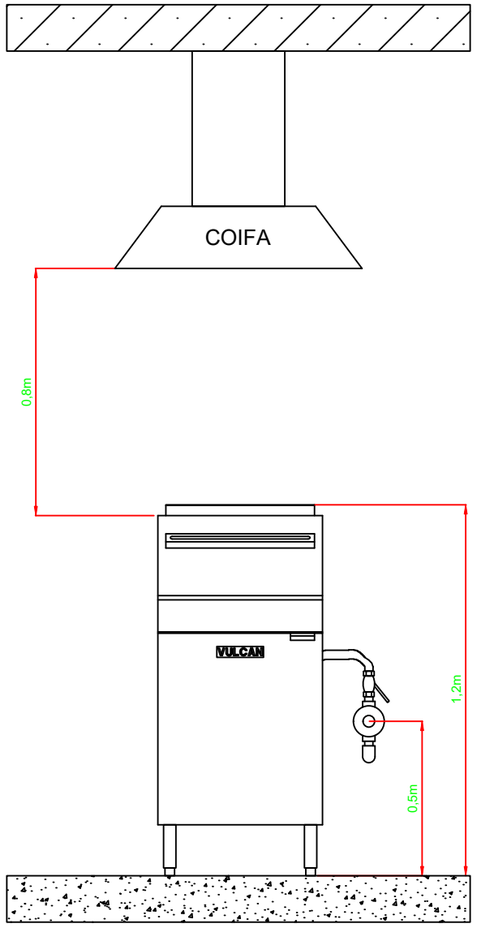

VISTA FRONTAL

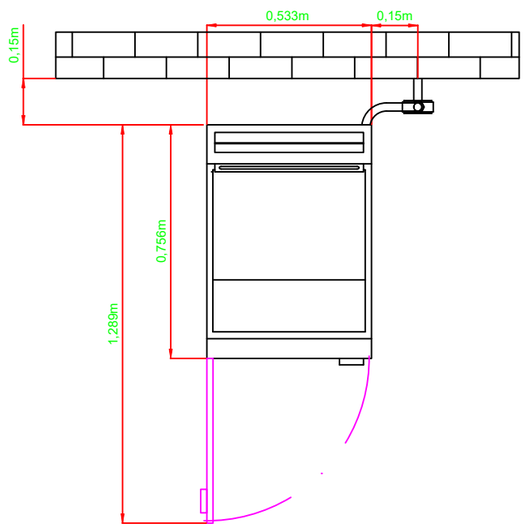

VISTA SUPERIOR

INSTRUÇÕES GERAIS

- ESTE EQUIPAMENTO É PRODUZIDO SOMENTE PARA USO COMERCIAL/INDUSTRIAL, NÃO APLICADO AO USO RESIDENCIAL.
- MANTENHA O EQUIPAMENTO FORA DO ALCANCE DE CRIANÇAS.

CONEXÕES DO GÁS

- CONEXÃO: 1/2" NPT (150.000 BTU/h)
- EM NENHUM MIOMENTO, ESTE EQUIPAMENTO DEVE SER LIGADO À PRESSÃO DE ALIMENTAÇÃO SUPERIOR A 370mm.c.a.
- OBRIGATÓRIO O USO DA MANGUEIRA 1/2" PARA ASSEGURAR A QUALIDADE DA CHAMA.
- OBRIGADO O USO DO BOTIJÃO P45 OU SUPERIOR PARA GARANTIR O NÃO CONGELAMENTO DO BICO.
- **GÁS LIQUEFEITO DE PRETRÓLEO (GLP)**
  CONSUMO: 3,5kg/h
  PRESSÃO NO MANIFOLD (QUEIMADORES): 230 a 270 mm.c.a

  OBS.:
  REGULADORES DE BAIXA PRESSÃO DE 2º ESTÁGIO PARA GLP (NÃO FORNECIDA COM A FRITADEIRA).
  PRESSÃO DE ENTRADA: 1,0 a 1,5 kgf/cm²
  PRESSÃO DE SAÍDA (PONTO DE CONEXÃO): 280 a 320 mm.c.a.

- **GÁS NATURAL (GN)**
  CONSUMO: 4,2m³/h
  PRESSÃO NO MANIFOLD (QUEIMADORES): 80 a 120 mm.c.a
  PRESSÃO DE SAÍDA (PONTO DE CONEXÃO): 180 a 200 mm.c.a.

COIFA

- A RESPONSABILIDADE DE INSTALAÇÃO DA COIFA É DE RESPONSABILIDADE DO CLIENTE.
- O EQUIPAMENTO GERA MONÓXIDO DE CARBONO POR QUEIMA DO GÁS, A INSTALAÇÃO DA COIFA É OBRIGATÓRIA.
- DIMENSIONE A COIFA DE ACORDO COM A NBR 14518 - SISTEMAS DE VENTILAÇÃO PARA COZINHAS PROFISSIONAIS
- RECOMENDA-SE A INSTALAÇÃO DE UMA COIFA DEDICADA PARA LG500 COM A VAZÃO MÍNIMA DE 225 M³/H.

DIMENSIONAMENTO

	ALTURA	LARGURA	PROFUNDIDADE	PESO (kg)
DIMENSÃO EXTERNA EQUIPAMENTO (m)	1,20	0,53	0,76	110
DIMENSÃO EMBALAGEM (m)	0,86	0,60	0,85	15

NOTAS:
1) ANTES DA INSTALAÇÃO DA VÁLVULA REGULADORA DE BAIXA PRESSÃO, VERIFICAR SE FOI EFETUADO A LIMPEZA DE RESÍDUOS INTERNAMENTE NA TUBULAÇÃO DE GÁS.

2) O KIT DE INSTALAÇÃO E A VÁLVULA REGULADORA DE 2º ESTÁGIO NÃO ACOMPANHA O EQUIPAMENTO.

ESTE EQUIPAMENTO NECESSITA DE:

FORNECIMENTO DE GÁS

ÁREA LIVRE

Desígnio	FICHA TÉCNICA	Unidades: mm	Peso Bruto (kg)	125	
Equipamento:	FRITADEIRA LG500	Escala: S/E	Desenho: ALLNA	Data:	27/12/24
Denominação:	LG500	Folha: 1/1	Revisão: ENG	Data:	07/01/25

ITW FEG VULCAN Código LG500 Revisão 01

ORIGEM: